SIEMENS

Electrical Installation from A to Z

- ALPHA Распределительные шкафы и клеммы
- BETA Аппаратура модульного исполнения
- GAMMA Техника автоматизации зданий
- DELTA Выключатели и розетки

ЭЛЕКТРОУСТАНОВОЧНОЕ ОБОРУДОВАНИЕ **ОТ А ДО Я**

КАТАЛОГ ПРОДУКЦИИ

2008 год

Они выбрали DELTA.

1. ALPHA: наборные клеммы

1.1 наборные клеммы ALPHA FIX…… 2-3

2. BETA: модульная аппаратура: защита, коммутация, управление, измерение и индикация

2.1 системы защиты с плавкими вставками……..... 4-6

2.2 автоматические выключатели, аксессуары……..... 7-9

2.3 автоматические выключатели дифференциального тока……..... 10

2.4 устройства защитного отключения……..... 11

2.5 аппараты ручной и электромеханической коммутации……..... 12

2.6 измерительные приборы……..... 13-14

3. DELTA: выключатели, розетки, диммеры, датчики движения и другие устройства для конечного электромонтажа

3.1 гамма продукции……..... 15-18

3.2 электрические и электромеханические части устройств скрытой установки……..... 19-20

3.3 клавиши, розетки, лицевые накладки исполнительных устройств……..... 21-26

3.4 комплектные устройства для открытой установки……..... 27

4. ALPHA: распределительные шкафы и клеммы

4.1 малые распределительные шкафы Simbox LC……..... 28

4.2 шкафы настенной установки ALPHA 160……..... 29

4.3 шкафы настенной установки ALPHA 400……..... 30

Клеммы с винтовым подсоединением

Проходные клеммы 8WA

Подключение алюминиевых проводников

Винтовые клеммы Siemens пригодны для подключения алюминиевых проводов, при условии соблюдения принятых на практике правил подготовки, таких как очистка проводов щеткой и смазка.

Через несколько дней соединительную шину необходимо дополнительно подтянуть в целях безопасности.

Клеммы PE и PEN

В устройстве распределительных и управляющих систем несущие рейки для наборных клемм часто применяются в качестве сборных защитных проводников. Защитные клеммы PE образуют соединение с несущей рейкой.

Поскольку необходимость в отдельной сборной шине PE отпадает, клеммы PE могут произвольно чередоваться с изолированными клеммами главных проводников и N-клеммами с разъединителями. Благодаря этому достигается наглядность расположения отдельных цепей.

Неизолированные клеммы PE 8 WA1 010-1PH01 следует применять, прежде всего, для подключения оплетки экранированных проводов. Обычно они монтируются на несущей рейке, изолированной держателем 8WA1 857, которая имеет одну единственную клемму PE для соединения с проводником PE.

Принадлежности

Параллельные соединительные шины

Соединительные шины прикручиваются к клеммам сверху и позволяют осуществить параллельное подключение до 10 клемм до 35 габарита. 10-полюсные соединительные шины можно резать по месту. Для клемм 70 мм² соединительные шины двухполюсные. В клеммах от 95 мм² до 240 мм² они вставляются в зажимы для проводников. Соединительные шины для плоских и болтовых клемм не входят в комплект поставки.

Разделительные перегородки

Разделительные перегородки окрашены в желтый цвет и выступают над профилем клемм. Они служат для визуального разделения групп клемм, для изоляции между соединительными шинами и для увеличения расчетного напряжения изоляции для паяных соединений и безвинтовых зажимов.

Изолирующие шайбы

Для различных клемм могут использоваться изолирующие шайбы 8WA1 825 и 8WA1 022-7TK00 для изоляции между соединительными шинами.

Концевые держатели и торцевые таблички

Концевые держатели поставляются по желанию из термопласта либо оцинкованной или хромированной стали. Торцевая табличка может устанавливаться в держатель 8WA1 808 или в трех положениях — в держатель 8WA1 805.

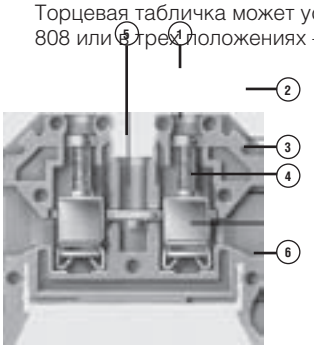

Проходная клемма 8WA1 с двусторонним винтовым разъемом, разрез

1 отверстие для отвертки
2 углубление для маркировочной таблички
3 направляющая воронка для провода
4 корпус клеммы
5 отверстие с резьбой для параллельной соединительной шины
6 эластичная фиксирующая ножка

Типоразмер, мм²	Ширина, мм	Исполнение	Номер для заказа	Розничная цена, руб. *	МК.упак. штук
		Клеммы проходные			
2,5	6	отдельная клемма, красный	8WA10111BF21	33	50
2,5	6	отдельная клемма, оранжевый	8WA10111BF22	33	50
2,5	6	отдельная клемма, синий	8WA10111BF23	33	50
2,5	6	отдельная клемма, черный	8WA10111BF24	33	50
2,5	6	отдельная клемма, бежевый	8WA10111DF11	31	100
2,5	61	блок клемм бежевый, 10-пол. без маркировки	8WA10110DF21	296	20
2,5	61	блок клемм бежевый, 10-пол. с маркировкой	8WA10110DF22	303	20
2,5	18	блок клемм бежевый, 3-пол.	8WA10113DF21	90	10
4	6,5	отдельная клемма, красный	8WA10111BG21	38	50
4	6,5	отдельная клемма, оранжевый	8WA10111BG22	38	50
4	6,5	отдельная клемма, бежевый	8WA10111DG11	36	100
4	6,5	отдельная клемма, синий	8WA10111BG11	38	50
4	6,5	отдельная клемма, черный	8WA10111BG24	37	50
6	8	отдельная клемма, синий	8WA10111BH23	51	50
6	8	отдельная клемма, бежевый	8WA10111DH11	49	50
6	8	отдельная клемма, черный	8WA10111BH24	51	50
16	10	отдельная клемма, бежевый	8WA1204	70	20
16	10	отдельная клемма, синий	8WA10111BK11	88	10
35	16	отдельная клемма, бежевый	8WA1205	152	20
35	16	отдельная клемма, синий	8WA10111BM11	177	10
70	25	отдельная клемма, бежевый	8WA1206	633	10

* Указана рекомендованная розничная цена в рублях, с НДС 18%

Типоразмер, мм²	Ширина, мм	Исполнение	Номер для заказа	Розничная цена, руб. *	МК.упак. штук
N-клеммы разъединительные					
2,5	6	синий	8WA10111NF01	71	50
4	6,5	синий	8WA10111NG31	75	50
6	8	синий	8WA10111NH01	80	50
16	10	синий	8WA1604	116	50
PE-клеммы проходные					
2,5	6	2 винт.зажима, желто-зеленый	8WA10111PF00	100	50
2,5	6	1 винт.зажим, желто-зеленый	8WA10111PF01	95	50
2,5	6	отдельная клемма, желто-зеленый	8WA10111PF11	34	50
4	7,2	2 винт.зажима, желто-зеленый	8WA10111PG00	103	50
4	7,2	1 винт.зажим, желто-зеленый	8WA10111PG01	100	50
4	7,2	отдельная клемма, желто-зеленый	8WA10111PG11	40	50
6	8	2 винт.зажима, желто-зеленый	8WA10111PH00	119	50
6	8	отдельная клемма, желто-зеленый	8WA10111PH11	53	50
16	10	PE и PEN, желто-зеленый	8WA10111PK00	154	25
35	16	PE и PEN, желто-зеленый	8WA10111PM00	223	25
Клеммы с предохранителями (класс G)					
1,5	10	без светодиода	8WA10111SF12	157	50
1,5	10	со светодиодом AC/DC 24 В	8WA10111SF13	335	50
Клеммы двухярусные					
4	6,5	синий, 2-пол. с двумя гальванически разделенными соединениями	8WA10112BG11	88	50
4	6,5	бежевый, 2-пол. с двумя гальванически разделенными соединениями	8WA10112DG11	75	50
Аксессуары					
		Соединительная шина для 4-х клемм типоразмера 16 мм²	8WA1802	289	10
		Соединительная шина для 10-ти клемм типоразмера 4 мм²	8WA1853	128	50
		Соединительная шина для 10-ти клемм типоразмера 6 мм²	8WA1888	143	10
		Соединительная шина для 10-ти клемм типоразмера 2,5 мм²	8WA1898	103	10
		Торцевая бумажная табличка для надписей, с прозрачной крышкой, 21 x 42 мм	8WA1806	27	50
	10	Концевой держатель, термопласт	8WA1808	37	50
		Разделительная перегородка для клемм типоразмера 1,5-4 мм²	8WA1820	18	50
		Разделительная перегородка для клемм типоразмера 6 и 16 мм²	8WA1821	20	50
		Изолирующая шайба для клемм типоразмера 2,5-6 мм²	8WA1825	12	50
		Крышка белая, с возможностью нанесения надписей для клемм типоразмера 2,5 мм²	8WA1860	14	50
		Крышка белая, с возможностью нанесения надписей для клемм типоразмера 4 и 6 мм²	8WA1862	14	50
		Маркировочная лента без надписей	8WA88482AY	192	100
Предохранительные вставки класса G быстродействующие с высокой отключающей способностью					
		номинальный ток длительной нагрузки 1 А	8WA18227EF16	43	10
		номинальный ток длительной нагрузки 2,5 А	8WA18227EF21	43	10

* Указана рекомендованная розничная цена в рублях, с НДС 18%

Системы защиты с плавкими вставками

Системы защиты с плавкими вставками

Предназначены для защиты питающих линий от токов короткого замыкания и перегрузки. Обладают высокой отключающей способностью. Они находят широкое применение в системах электроснабжения зданий и в промышленности.

Основания для плавких вставок NH-типа

1-но полюсные

Типоразмер	Номинальный ток In, A	Номер для заказа	Наименование	Цена, руб. *
000/00	160	3NH3030	Основание плавкой вставки Uном.=660В, Iном.=160А, типоразмер 00, 1-полюсн. плоский зажим, 95 кв. мм	511
0	160	3NH3120	Основание плавкой вставки Uном.=660В, Iном.=160А, типоразмер 0, 1-полюсн. плоский зажим	788
1	250	3NH3230	Основание плавкой вставки Uном.=660В, Iном.=250А, типоразмер 1, 1-полюсн. плоский зажим	1 182
2	400	3NH3330	Основание плавкой вставки Uном.=660В, Iном.=400А, типоразмер 2, 1-полюсн. плоский зажим	1 504
3	630	3NH3430	Основание плавкой вставки Uном.=660В, Iном.=630А, типоразмер 3, 1-полюсн. плоский зажим	2 389
4	1250	3NH3530	Основание плавкой вставки Uном.=660В, Iном.=1250А, типоразмер 4, 1-полюсн. плоский зажим	5 268

3-х полюсные

Типоразмер	Номинальный ток In, A	Номер для заказа	Наименование	Цена, руб. *
000/00	160	3NH4031	Основание плавкой вставки Uном.=660В, Iном.=160А, типоразмер 00, 3-полюсн. плоский штыревой зажим, 2,2-50 кв. мм	2 015

Плавкие вставки NH-типа

Плавкие вставки для защиты питающих линий **Класс gL/gG**

Предназначены для защиты питающих линий от токов короткого замыкания и перегрузки. Iоткл.н.=120 кА
Номинальное напряжение Un= 500 В AC (для плавких вставок 3NA3..6 возможно использование при напряжении 690 В AC)
Индикатор срабатывания расположен в торцевой части. Выступы для монтажа / демонтажа не изолированы.
Контактные ножи выполнены из нержавеющий стали с серебрением.

Типоразмер	Номинальный ток In, A	Номер для заказа	Цена, руб. *
000/00	2	3NA3802	226
	4	3NA3804	226
	6	3NA3801	172
	10	3NA3803	172
	16	3NA3805	172
	20	3NA3807	172
	25	3NA3810	172
	32	3NA3812	172
	40	3NA3817	149
	50	3NA3820	149
	63	3NA3822	149
	80	3NA3824	149
	100	3NA3830	149

Типоразмер	Номинальный ток In, A	Номер для заказа	Цена, руб. *
2	35	3NA3214	485
	50	3NA3220	485
	63	3NA3222	485
	80	3NA3224	485
	100	3NA3230	485
	125	3NA3232	485
	160	3NA3236	485
	200	3NA3240	485
	224	3NA3242	485
	250	3NA3244	485
	300	3NA3250	504
	315	3NA3252	504
	355	3NA3254	504
	400	3NA3260	504

* Указана рекомендованная розничная цена в рублях, с НДС 18%

Типоразмер	Номинальный ток In, А	Номер для заказа	Цена, руб. *
00	35	3NA38147	206
	50	3NA38207	196
	63	3NA38227	196
	80	3NA38247	196
	100	3NA38307	196
	125	3NA3832	196
	160	3NA3836	211

Типоразмер	Номинальный ток In, А	Номер для заказа	Цена, руб. *
3	200	3NA3340	880
	224	3NA3342	880
	250	3NA3344	880
	300	3NA3350	880
	315	3NA3352	880
	355	3NA3354	880
	400	3NA3360	880
	425	3NA3362	880
	500	3NA3365	992
	630	3NA3372	992

Типоразмер	Номинальный ток In, А	Номер для заказа	Цена, руб. *
0	6	3NA3001	506
	10	3NA3003	506
	16	3NA3005	506
	20	3NA3007	506
	25	3NA3010	506
	32	3NA3012	506
	35	3NA3014	506
	40	3NA3017	506
	50	3NA3020	506
	63	3NA3022	506
	80	3NA3024	506
	100	3NA3030	506
	125	3NA3032	506
	160	3NA3036	506

Типоразмер	Номинальный ток In, А	Номер для заказа	Цена, руб. *
4	630	3NA3472	10 639
	800	3NA3475	10 639
	1000	3NA3480	12 275
	1250	3NA3482	12 275

Типоразмер	Номинальный ток In, А	Номер для заказа	Цена, руб. *
1	16	3NA3105	350
	20	3NA3107	350
	25	3NA3110	350
	35	3NA3114	350
	40	3NA3117	350
	50	3NA3120	350
	63	3NA3122	350
	80	3NA3124	350
	100	3NA3130	350
	125	3NA3132	350
	160	3NA3136	350
	200	3NA3140	412
	224	3NA3142	412
	250	3NA3144	412

* Указана рекомендованная розничная цена в рублях, с НДС 18%

Плавкие вставки SITOR

Класс gS

Предназначены для надежной защиты полупроводниковых приборах и защиты кабелей и сборных шин. Iоткл. Более 50 кА.
Номинальное напряжение Un= 690 В AC. Контактные ножи выполнены из нержавеющий стали с серебрением.
Индикатор срабатывания расположен в торцевой части. Выступы для монтажа / демонтажа не изолированы.

Типоразмер	Номинальный ток In, A	Номер для заказа	Цена, руб. *
000	16	3NE18130	1 661
	20	3NE18140	1 661
	25	3NE18150	1 661
	35	3NE18030	1 661
	40	3NE18020	1 661
	50	3NE18170	1 661
	63	3NE18180	1 661
	80	3NE18200	1 661

Типоразмер	Номинальный ток In, A	Номер для заказа	Цена, руб. *
2	350	3NE13310	6 437
	400	3NE13320	6 531
	450	3NE13330	6 574
	500	3NE13340	6 609

Типоразмер	Номинальный ток In, A	Номер для заказа	Цена, руб. *
00	100	3NE10210	1 840
	125	3NE10220	1 840

Типоразмер	Номинальный ток In, A	Номер для заказа	Цена, руб. *
3	560	3NE14350	6 939
	630	3NE14360	7 232
	710	3NE14370	8 593
	800	3NE14380	8 879

Типоразмер	Номинальный ток In, A	Номер для заказа	Цена, руб. *
1	160	3NE12240	4 561
	200	3NE12250	4 561
	250	3NE12270	4 891
	315	3NE12300	5 034

* Указана рекомендованная розничная цена в рублях, с НДС 18%

Автоматические выключатели

Автоматические выключатели предназначены для защиты питающих линий от перегрузки и короткого замыкания и нечастых оперативных коммутаций. Автоматические выключатели серий 5SX2, 5SY6, 5SY4 предназначены для работы на переменном токе Un=230/400 В, либо на постоянном токе, при условии, что напряжение на полюс не превышает 60 В. Автоматические выключатели оснащены тепловым и электромагнитным расцепителями. В таблице приведены изделия с защитной характеристикой “С”, подходящей для самых популярных применений - защиты питающих кабелей и проводов от перегрузки и короткого замыкания.

1-но полюсные

5SX21

5SY41

5SP41

	55 мм		70 мм					
In, A	5SX2 (6 кА) Номер для заказа	Цена, руб. *	5SY6 (6 кА) Номер для заказа	Цена, руб. *	5SY4 (10 кА) Номер для заказа	Цена, руб. *	5SP4 (10 кА) Номер для заказа	Цена, руб. *
1	5SX21017	238	5SY61017	359	5SY41017	387		
2	5SX21027	238	5SY61027	276	5SY41027	299		
3	5SX21037	238	5SY61037	276	5SY41037	299		
4	5SX21047	238	5SY61047	276	5SY41047	299		
6	5SX21067	147	5SY61067	179	5SY41067	194		
10	5SX21107	144	5SY61107	179	5SY41107	194		
16	5SX21167	144	5SY61167	179	5SY41167	194		
20	5SX21207	147	5SY61207	206	5SY41207	194		
25	5SX21257	147	5SY61257	206	5SY41257	194		
32	5SX21327	147	5SY61327	245	5SY41327	209		
40	5SX21407	208	5SY61407	271	5SY41407	292		
50	5SX21507	254	5SY61507	346	5SY41507	372		
63	5SX21637	300	5SY61637	374	5SY41637	403		
80							5SP41807	1 322
100							5SP41917	1 454
125							5SP41927	1 609

2-х полюсные

5SX22

5SY42

5SP42

	55 мм		70 мм					
In, A	5SX2 (6 кА) Номер для заказа	Цена, руб. *	5SY6 (6 кА) Номер для заказа	Цена, руб. *	5SY4 (10 кА) Номер для заказа	Цена, руб. *	5SP4 (10 кА) Номер для заказа	Цена, руб. *
1	5SX22017	551	5SY62017	761	5SY42017	820		
2	5SX22027	551	5SY62027	761	5SY42027	820		
3	5SX22037	551	5SY62037	761	5SY42037	820		
4	5SX22047	551	5SY62047	761	5SY42047	820		
6	5SX22067	326	5SY62067	387	5SY42067	417		
10	5SX22107	326	5SY62107	387	5SY42107	417		
16	5SX22167	326	5SY62167	387	5SY42167	417		
20	5SX22207	326	5SY62207	387	5SY42207	417		
25	5SX22257	326	5SY62257	387	5SY42257	417		
32	5SX22327	326	5SY62327	522	5SY42327	417		
40	5SX22407	462	5SY62407	595	5SY42407	640		
50	5SX22507	555	5SY62507	829	5SY42507	894		
63	5SX22637	670	5SY62637	967	5SY42637	1 043		
80							5SP42807	3 177
100							5SP42917	3 795
125							5SP42927	4 126

* Указана рекомендованная розничная цена в рублях, с НДС 18%

3-х полюсные

5SX23

5SY43

5SP43

	55 мм		*70 мм*					
In, A	**5SX2 (6 кА) Номер для заказа**	**Цена, руб. ***	**5SY6 (6 кА) Номер для заказа**	**Цена, руб. ***	**5SY4 (10 кА) Номер для заказа**	**Цена, руб. ***	**5SP4 (10 кА) Номер для заказа**	**Цена, руб. ***
1	5SX23017	740	5SY63017	1 675	5SY43017	1 754		
2	5SX23027	740	5SY63027	1 675	5SY43027	1 754		
3	5SX23037	740	5SY63037	1 675	5SY43037	1 754		
4	5SX23047	740	5SY63047	1 675	5SY43047	1 754		
6	5SX23067	529	5SY63067	691	5SY43067	745		
10	5SX23107	520	5SY63107	659	5SY43107	626		
16	5SX23167	520	5SY63167	580	5SY43167	626		
20	5SX23207	520	5SY63207	629	5SY43207	678		
25	5SX23257	520	5SY63257	629	5SY43257	678		
32	5SX23327	564	5SY63327	677	5SY43327	730		
40	5SX23407	629	5SY63407	885	5SY43407	954		
50	5SX23507	782	5SY63507	1 078	5SY43507	1 163		
63	5SX23637	924	5SY63637	1 202	5SY43637	1 297		
80							5SP43807	4 965
100							5SP43917	5 428
125							5SP43927	6 289

Аксессуары для автоматических выключателей

Модульные шинки для автоматических выключателей 5SX2

5ST2137

Номер для заказа	Длина, мм	Наименование	Цена, руб. *
		Для автоматических выключателей 5SX2	
5ST2137	210	Шина изолированная с торцевыми крышками 1-полюсная	244
5ST2138	210	Шина изолированная с торцевыми крышками 2-полюсная	321
5ST2140	210	Шина изолированная с торцевыми крышками 3-полюсная	341

		Для автоматических выключателей 5SX2	
5ST2146	1000	Шина изолированная отрезная без торцевых крышек 1-полюсная	820
5ST2147	1000	Шина изолированная отрезная без торцевых крышек 2-полюсная	1 414
5ST2148		Шина изолированная отрезная без торцевых крышек 3-полюсная	1 846

5ST2155	-	Торцевая крышка для шин изолированных 1-но и 2-х полюсных	30
5ST2156	-	Торцевая крышка для шин изолированных 3-х и 4-х полюсных	30

* Указана рекомендованная розничная цена в рублях, с НДС 18%

Модули вспомогательных контактов и независимый расцепитель для автоматических выключателей 5SX2

Номер для заказа	Длина, мм	Наименование	Цена, руб. *
Для автоматических выключателей 5SX2			
5SX9100	0,5	Модуль вспомогательных контактов состояния AS (1З+1Р)	623
5SX9200	0,5	Модуль вспомогательных контактов аварийного отключения FS (1З+1Р)	992
5SX9300	1	Независимый расцепитель ST (110-415 В АС)	1 252

5SX9100

Модульные шинки для автоматических выключателей 5SY4, 5SY6, 5SY7

Номер для заказа	Длина, мм	Наименование	Цена, руб. *
Для автоматических выключателей 5SY4, 5SY6, 5SY7 (подходят и для АВДТ 5SU1)			
5ST3730	214	Шина изолированная с торцевыми крышками 1-полюсная	150
5ST3734	214	Шина изолированная с торцевыми крышками 2-полюсная	233
5ST3738	214	Шина изолированная с торцевыми крышками 3-полюсная	261

5ST3730

Для автоматических выключателей 5SY4, 5SY6, 5SY7 (подходят и для АВДТ 5SU1)			
5ST3731	1016	Шина изолированная отрезная без торцевых крышек 1-полюсная	530
5ST3735	1016	Шина изолированная отрезная без торцевых крышек 2-полюсная	972
5ST3740	1016	Шина изолированная отрезная без торцевых крышек 3-полюсная	1 090

5ST3748	-	Торцевая крышка для шин изолированных 1-но полюсных	22
5ST3750	-	Торцевая крышка для шин изолированных 2-х и 3-х полюсных	22

Модули вспомогательных контактов и независимый расцепитель 5SY4, 5SY7, 5SP4

Номер для заказа	Длина, мм	Наименование	Цена, руб. *
Для автоматических выключателей 5SY4, 5SY7, 5SP4			
5ST3010	0,5	Модуль вспомогательных контактов состояния AS (1З+1Р)	643
5ST3020	0,5	Модуль вспомогательных контактов аварийного отключения FS (1З+1Р)	992
5ST3030	1	Независимый расцепитель ST (110-415 В АС)	1 252

5ST3010

Автоматические выключатели дифференциального тока (АВДТ)

АВДТ (Автоматические Выключатели, управляемые Дифференциальным Током со встроенной защитой от сверхтоков) - это электрические аппараты, предназначенные для защиты жизни человека от поражения электрическим током и ограниченной противопожарной защиты, так же они защищают питающую линию от токов короткого замыкания и перегрузки. Они не требуют наличия обязательного предвключенного аппарата защиты от короткого замыкания и перегрузки (защита от короткого замыкания и перегрузки уже встроена в АВДТ), имеют аббревиатуру на корпусе “RCBO” и префикс артикулов 5SU.
И именно эти устройства - АВДТ - наилучшим образом подходят для модернизации существующих сетей, заменяя которыми обычные автоматические выключатели, можно добиться с минимальными затратами и в ограниченном пространстве, придания существующей системе защиты новых функций- защиты жизни человека от поражения электрическим током и ограниченной противопожарной защиты. Номинальное напряжение Un= 230 В АС.

5S413561KK16

2-х полюсные

		Тип АС			
In, A	**Отключающий дифференциальный ток Idn, mA**	**Тип защитной характеристики B Номер для заказа**	**Цена, руб. ***	**Тип защитной характеристики C Номер для заказа**	**Цена, руб. ***
6	30	5SU13560KK06	1 352	5SU13561KK06	1 352
8	30	5SU13560KK08	-	5SU13561KK08	1 352
10	30	5SU13560KK10	1 352	5SU13561KK10	1 352
13	30	5SU13560KK13	1 352	5SU13561KK13	1 352
16	30	5SU13560KK16	1 352	5SU13561KK16	1 352
20	30	5SU13560KK20	1 352	5SU13561KK20	1 352
25	30	5SU13560KK25	1 352	5SU13561KK25	1 352
32	30	5SU13560KK32	1 352	5SU13561KK32	1 352
40	30	5SU13560KK40	1 352	5SU13561KK40	1 352

5S413567KK25

		Тип А			
In, A	**Отключающий дифференциальный ток Idn, mA**	**Тип защитной характеристики B Номер для заказа**	**Цена, руб. ***	**Тип защитной характеристики C Номер для заказа**	**Цена, руб. ***
6	30	5SU13566KK06	2 369	5SU13567KK06	2 369
8	30	5SU13566KK08	-	5SU13567KK08	2 802
10	30	5SU13566KK10	2 369	5SU13567KK10	2 802
13	30	5SU13566KK13	2 369	5SU13567KK13	2 802
16	30	5SU13566KK16	2 369	5SU13567KK16	2 802
20	30	5SU13566KK20	2 369	5SU13567KK20	2 802
25	30	5SU13566KK25	2 369	5SU13567KK25	2 802
32	30	5SU13566KK32	2 369	5SU13567KK32	2 802
40	30	5SU13566KK40	2 369	5SU13567KK40	2 802

* Указана рекомендованная розничная цена в рублях, с НДС 18%

Устройства защитного отключения

УЗО (Устройства Защитного Отключения) - электрические аппараты, предназначенные для защиты жизни человека от поражения электрическим током и ограниченной противопожарной защиты. УЗО требуют защиты от короткого замыкания и перегрузки предвключенным аппаратом защиты (автоматическим выключателем).

2-х полюсные

Номинальное напряжение Un=125..230 В AC

5SM13120

In, A	Отключающий дифференциальный ток Idn, mA	Тип AC Номер для заказа	Цена, руб. *	Тип A Номер для заказа	Цена, руб. *
		55 мм			
16	10	5SM11110	1 861	5SM11116	2 904
16	30	-		5SM13116	1 812
25	30	5SM13120	1 121	5SM13126	1 812
40	30	5SM13140	1 177	5SM13146	2 112

In, A	Отключающий дифференциальный ток Idn, mA	Тип AC Номер для заказа	Цена, руб. *	Тип A Номер для заказа	Цена, руб. *
		70 мм			
16	10	5SM31110	2 904	5SM31116	2 904
16	30	-		5SM33116	1 812
25	30	5SM33120	1 812	5SM33126	1 812
40	30	5SM33140	2 112	5SM33146	2 112
Селективные		*70 мм*			
63	100	-		5SM34168	8 378
63	300	-		5SM36168	5 514

4-х полюсные

Номинальное напряжение Un=230..400 В AC

5SM33460

In, A	Отключающий дифференциальный ток Idn, mA	Тип AC Номер для заказа	Цена, руб. *	Тип A Номер для заказа	Цена, руб. *
		70 мм			
25	30	5SM33420	2 388	5SM33426	2 388
40	30	5SM33440	2 402	5SM33446	2 402
63	30	5SM33460	7 698	5SM33466	7 698
80	30	5SM33470	13 462	5SM33476	13 462
		70 мм			
25	300	5SM36420	2 334	5SM36426	2 334
40	300	5SM36440	2 388	5SM36446	2 388
63	300	5SM36460	3 580	5SM36466	3 580
80	300	5SM36470	4 583	5SM36476	4 583
100	300	5SM36480	7 161	-	
Селективные		*70 мм*			
63	100	-		5SM34468	8 414
63	300	-		5SM36468	5 442

* Указана рекомендованная розничная цена в рублях, с НДС 18%

Аппараты ручной коммутации

Выключатели нагрузки

Номер для заказа	Номинальный ток In, A	Наименование	Цена, руб. *
		70 мм	
5TE8312	32	Выключатель 2-х полюсный (клемма 50кв.мм) 230 В АС	1 483
5TE8412	40	Выключатель 2-х полюсный (клемма 50кв.мм) 230 В АС	1 483
5TE8512	63	Выключатель 2-х полюсный (клемма 50кв.мм) 230 В АС	1 483
5TE8612	80	Выключатель 2-х полюсный (клемма 50кв.мм) 230 В АС	2 612

5TE8513

Выключатели нагрузки

Номер для заказа	Номинальный ток In, A	Наименование	Цена, руб. *
		70 мм	
5TE8313	32	Выключатель 3-х полюсный (клемма 50кв.мм) 400 В АС	1 601
5TE8413	40	Выключатель 3-х полюсный (клемма 50кв.мм) 400 В АС	1 601
5TE8513	63	Выключатель 3-х полюсный (клемма 50кв.мм) 400 В АС	1 385
5TE8613	80	Выключатель 3-х полюсный (клемма 50кв.мм) 400 В АС	3 270
5TE8713	100	Выключатель 3-х полюсный (клемма 50кв.мм) 400 В АС	5 057
5TE8813	125	Выключатель 3-х полюсный (клемма 50кв.мм) 400 В АС	5 401

Кнопочный выключатель нагрузки с индикацией

Номер для заказа	Номинальный ток In, A	Наименование	Цена, руб. *
		70 мм	
5TE4841	20	Двойной выключатель с фиксацией / Кнопка (настраивается пользователем при вводе в эксплуатацию). 1З+1Р контакты. 2 элемента индикации- неоновые лампы 230 V AC	1 232

Электромеханические коммутационные аппараты

5TT41010

Дистанционные выключатели

Номер для заказа	Номинальный ток In, A	Наименование	Цена, руб. *
		70 мм	
5TT41010	16	Дистанционный выключатель 1 замыкающий контакт 250 В АС	1 070
5TT41320	16	Дистанционный выключатель 2 замыкающих контакта (управление 1+2-2-1-0) 250 В АС	1 394
5TT41220	16	Дистанционный выключатель 2 замыкающих контакта с центральным откл. 400 В АС	1 807

Номинальное напряжение главной цепи Uн= 440 В АС, обм. упр. Uc=230 В АС/ 220 в DC

5TT57300

Контакторы

Номер для заказа	Номинальный ток In, A	Наименование	Цена, руб. *
		70 мм	
5TT57300	24	Контактор 4 замыкающих контакта	1 080
5TT57400	40	Контактор 4 замыкающих контакта	2 388
5TT57500	63	Контактор 4 замыкающих контакта	3 050
5TT57310	24	Контактор 3 замыкающих контакта + 1 размыкающий контакт	1 591
5TT57410	40	Контактор 3 замыкающих контакта + 1 размыкающий контакт	2 805
5TT57510	63	Контактор 3 замыкающих контакта + 1 размыкающий контакт	4 267

* Указана рекомендованная розничная цена в рублях, с НДС 18%

BETA: Защита, коммутация, управление, измерение и индикация

Контакторы

Номинальное напряжение главной цепи Uн= 440 В AC, обм. упр. Uc=230 В AC

Номер для заказа	Номинальный ток In, A	Наименование	Цена, руб. *
		70 мм	
5TT58300	25	Контактор 4 замыкающих контакта	997
5TT58400	40	Контактор 4 замыкающих контакта	2 627
5TT58500	63	Контактор 4 замыкающих контакта	3 339
5TT58310	25	Контактор 3 замыкающих контакта +1 размыкающий контакт	1 277
5TT58410	40	Контактор 3 замыкающих контакта + 1 размыкающий контакт	2 612
5TT58510	63	Контактор 3 замыкающих контакта + 1 размыкающий контакт	4 129

5TT58300

Номинальное напряжение главной цепи Uн= 440 В AC, обм. упр. Uc=230 В AC

		70 мм	
		с ручным переключением на 3 положения 0/I/Auto	
5TT58306	25	Контактор 4 замыкающих контакта	2 102
5TT58406	40	Контактор 4 замыкающих контакта	4 208
5TT58506	63	Контактор 4 замыкающих контакта	5 499
5TT58316	25	Контактор 3 замыкающих контакта + 1 размыкающий контакт	2 337
5TT58416	40	Контактор 3 замыкающих контакта + 1 размыкающий контакт	4 419

5TT58306

Таймеры

Номер для заказа	Номинальный ток In, A	Наименование	Цена, руб. *
		70 мм	
7LF44010	16	Таймер цифровой с часовой\суточной\недельной программами 16 точек ком.	4 115
7LF44110	16	Таймер цифровой с часовой\суточной\недельной программами 56 точек ком.	2 235
7LF53005	16	Таймер электромеханический с суточной прогр. (мин. инт. коммутации 15 мин)	1 202
		55 мм	
7LF44910	16	Таймер цифровой с часовой\суточной\недельной программами 56 точек ком.	2 235

7LF44010

7LQ2910

Аппараты контроля и индикации

Номер для заказа	Номинальный ток In, A	Наименование	Цена, руб. *
		70 мм	
7LQ2100	16	Сумеречный фотовыключатель 1-канальный уставка 2.500 люкс с датчиком IP55 в комплекте	3 398

Номер для заказа	Номинальный ток In, A	Наименование	Цена, руб. *
		70 мм	
5TT3408	4	Реле контроля напряжения	7 169

Номер для заказа	Номинальный ток In, A	Наименование	Цена, руб. *
		70 мм	
5TT3423	4	Реле контроля последовательности чередования фаз	2 539

Номер для заказа	Номинальное напряжение Un, B	Наименование	Цена, руб. *
		70 мм	
5TE5801	230	Световой сигнализатор 2 лампы (красная+зеленая)	820
5TE5802	230	Световой сигнализатор 3 лампы (зеленые)	1 016

5TE5802

* Указана рекомендованная розничная цена в рублях, с НДС 18%

Измерительные приборы

Аналоговые измерительные приборы

7KT1000

Номер для заказа	Предел измерения	Наименование	Цена, руб. *
		70 мм	
7KT1000	500 В	Вольтметр аналоговый	1 954
7KT1010	25 А	Амперметр аналоговый прямого включения	1 836
7KT1011	40 А	Амперметр аналоговый прямого включения	2 097
7KT1012	60 А	Амперметр аналоговый прямого включения	2 170
7KT1020	60/150/400 А	Амперметр аналоговый трансформаторного включения x/5 А (набор сменных шкал)	1 812

Цифровые измерительные приборы

7KT1110

Номер для заказа	Предел измерения	Наименование	Цена, руб. *
		70 мм	
7KT1110	600 В	Вольтметр цифровой	5 401
7KT1120	20/1000 А	Амперметр цифровой прямого (до 20 А) / трансформаторного x/5 А (до 1000 А) включения	5 401

Мультиметры

7KT1300

7KT1390

Номер для заказа	Класс точности	Номинальный ток измерительной цепи Ie, А	Наименование	Цена, руб. *
		модульное исполнение 70мм		
7KT1300	2	63	Мультиметр прямого включения	12 766
7KT1301	2	1 или 5	Мультиметр трансформаторного включения	12 275
7KT1340	1	63	Мультиметр прямого включения с интерфейсом LAN Server	26 662
7KT1341	1	5	Мультиметр трансформаторного включения с интерфейсом LAN Server	25 582
7KT1350	1	63	Мультиметр прямого включения с интерфейсом PROFIBUS	37 808
7KT1351	1	5	Мультиметр трансформаторного включения с интерфейсом PROFIBUS	36 679
7KT1390		-	LAN Server Ethernet с поддержкой TCP/IP для мультиметров (возможно подключение до 10 мультиметров 7KT1 34x)	23 323

7KT1302

		щитовое исполнение		
7KT1302	2	1 или 5	Мультиметр трансформаторного включения	13 307
7KT1342	1	5	Мультиметр трансформаторного включения с интерфейсом LAN Server	27 792
7KT1352	1	5	Мультиметр трансформаторного включения с интерфейсом PROFIBUS	38 889

Аппаратура питания

Номер для заказа	Наименование	Цена, руб. *
	70 мм	
5TE6800	Розетка SCHUKO 16A, 230 В AC	589

* Указана рекомендованная розничная цена в рублях, с НДС 18%

Программа **DELTA:**

выключатели, розетки, диммеры, датчики движения и другие устройства для конечного электромонтажа

Больше места

Цоколь электрических частей клавишных и кнопочных выключателей, а также розеток с заземлением сконструирован особенно компактно. За счет этого увеличивается пространство для присоединения проводов, которого обычно не хватает, особенно при применении нестандартных монтажных коробок. Даже для розеток с заземлением и защитой от перенапряжения достаточно стандартной глубины монтажной коробки 40 мм.

Пружинные зажимы

Присоединение проводов осуществляется быстро и без проблем. Достаточно ввести одножильный провод сечением 1,5 мм^2 или 2,5 мм^2 в приемную воронку пружинного зажима. Можно использовать даже алюминиевый провод сечением 2,5 мм^2 после соответствующей предварительной обработки.

Парные пружинные зажимы располагаются с одной стороны, что ускоряет подключение. А перед установкой лицевых панелей достаточного одного взгляда, чтобы убедиться в правильности подключения всех проводов. Кстати, отсоединение проводов производится так же просто, как и подключение. Для этого достаточно нажать на пластиковые разжимающие рычажки пружинных клемм и извлечь провод.

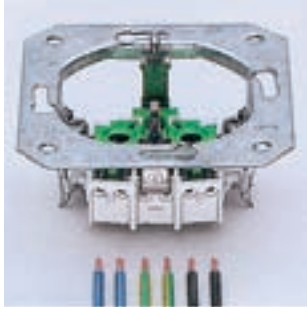

Тройная стабильность: цоколь, несущая рамка и крепежные распорки

Чтобы монтировать быстро, нужна уверенность в качестве материала. Наши цоколи обладают повышенной механической прочностью, что позволяет использовать при монтаже и электрические отвертки.

Крепление без проблем

Причинявшая неудобства резинка, которая удерживала распорки, ушла в прошлое. Распорки наших электрических частей подпружинены и поэтому они автоматически возвращаются в исходное положение. Электрические части снабжены специальными винтами (+/- винты Pozidriv, размер 1). Благодаря комбинированному шлицу винтов при монтаже можно также использовать и электрические отвертки. Винты распорок невыпадающие. А если монтажная коробка сидит слишком глубоко, просто используйте удлиненные распорки. Кстати, все электрические части можно фиксировать как с помощью распорок, так и винтов.

Защита от прикосновения

Даже со снятой лицевой накладкой электрическая часть нашей розетки во встроенном состоянии обеспечивает защиту от прикосновения пальцем: токоведущие детали закрыты изоляционным материалом. Точно так же со всех сторон защищена от прикосновения и розетка с защитой от перенапряжения.

Разжимающий рычажок клеммы защитного провода из соображений безопасности сделан короче.

Легкость дооснащения

Лампы подсветки для ориентации или контрольные лампы просто вставляются спереди в электрические части клавишных и кнопочных выключателей. Так же легко монтируется и индикатор рабочего состояния в розетку с заземлением - без трудоемкого демонтажа и монтажа электрической части розетки. Действительно, проще простого.

Затем привинчивается входящая в объем поставки лицевая накладка с индикатором рабочего состояния – готово. При переоснащении розетки с заземлением с зеленой защитной изоляцией клемм на розетку с защитой от перенапряжения специальный модуль просто вставляется с тыльной стороны в электрическую часть. Для этого применяется входящая в объем поставки лицеваянакладка с функциональной индикацией. Готово.

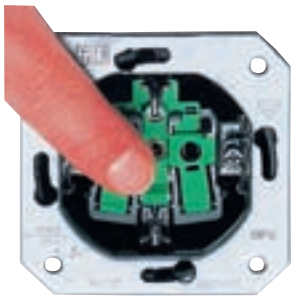

Монтаж клавиши и рамки на электрическую часть

Клавиша и рамка соединяются друг с другом на защелках и образуют единый блок. Надеваем комбинацию клавиша/рамка на электрическую часть – готово.

Многоместные рамки устанавливаются аналогично.

Демонтаж клавиши и рамки с электрической части

Клавиши с электрической части снимаются посредством рамки, т.е. край рамки слегка приподнимается рукой или маленькой отверткой, при этом клавиша выходит из зацепления.

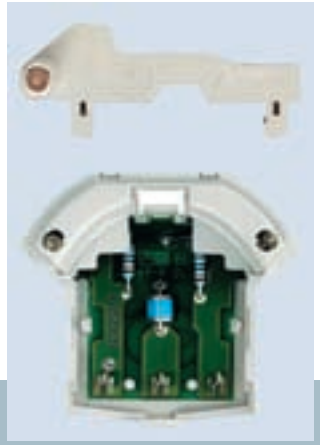

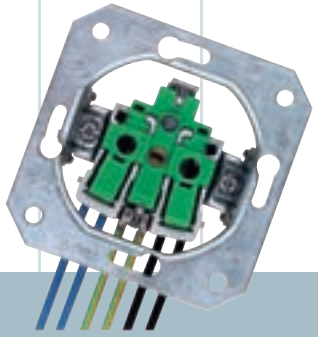

SIEMENS

DELTA выключатели и розетки

DELTA line

выключатель
титановобелый

выключатель
электробелый

выключатель
алюминиевый металлик

выключатель
черный металлик

DELTA vita

выключатель
титановобелый/
красный/
титановобелый

выключатель
алюминиевый металлик/
зеленый/
алюминиевый металлик

выключатель
черный металлик/
хром/
черный металлик

выключатель
золото/
золото/
титановобелый

цветный вставки
платина/хром/золото/темно-красный/темно-синий/
зеленый/красный/синий/оранжевый/желтый/
титановобелый

комбинация из выключателя
и розетки с заземлением
титановобелый/красный/
титановобелый

DELTA miro

выключатель
стекло/титановобелый

выключатель
стекло/электробелый

выключатель
стекло/
алюминиевый металлик

выключатель
стекло/черный металлик

выключатель
красный клен/
алюминиевый металлик

выключатель
клен/
алюминиевый металлик

выключатель
бук/
алюминиевый металлик

выключатель
венге/
алюминиевый металлик

выключатель
вишня/
алюминиевый металлик

выключатель
титановобелый/
титановобелый

выключатель
алюминиевый металлик/
алюминиевый металлик

выключатель
черный металлик/
черный металлик

DELTA style

выключатель
титановобелый

выключатель
титановобелый/
серебристый металлик

выключатель
черный базальт

выключатель
черный базальт/
серебристый металлик

DELTA natur

выключатель
бук

выключатель
вишня

выключатель
клен

выключатель
красный клен

выключатель
светлый дуб

выключатель
темный дуб

комбинация из выключателя и розетки с заземлением
клен

DELTA fläche

контрольный выключатель

двухклавишный выключатель

настенная розетка с заземлением и крышкой

DELTA area

выключатель

контрольный выключатель

розетка

розетка двухместная

розетка четырехместная

Электрические и электромеханические части, монтируемые под штукатурку

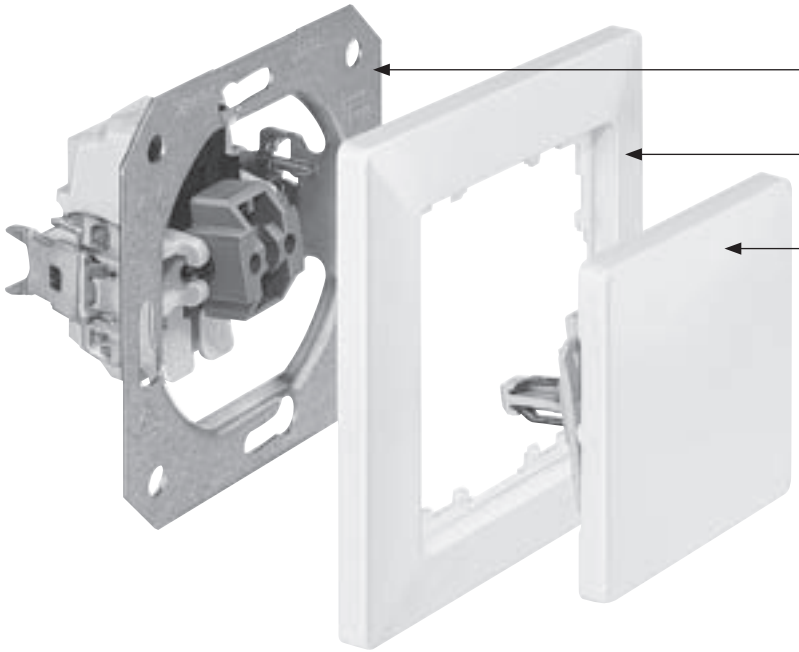

Наименование	Номер для заказа	Розничная цена, руб. *
Механизмы выключателей, аксессуары		
Выключатель 1 клавишный 10А, 250В с контрольной лампой	5TA2150	230
Выключатель 1 клавишный 10А, 250В	5TA2151	88
Выключатель 2 клавишный 10А, 250В	5TA2155	145
Выключатель 1 клавишный 10А, 250В для вкл/выкл света из двух мест	5TA2156	99
Выключатель перекрестный 1 клавишный 10А, 250В, 2 переключающих контакта	5TA2117	466
Выключатель 2 клавишный 10А, 250В для вкл/выкл света из двух мест	5TA2118	606
Выключатель кнопочный 1 клавишный 1НО, 10А 250В	5TD2120	95
Модуль подсветки с лампой тлеющего разряда 0,9mA, 220В	5TG7332	148
Комплект уплотнительный IP44 для механизмов выключателей	5TG4324	192
Комплект уплотнительный IP44 для механизмов розеток SCHUKO с крышкой	5TG4318	98
Механизмы диммеров		
Диммер поворотный вкл/выкл 230В, 50-400Вт, R-тип	5TC8256	794
Диммер нажимной вкл/выкл 230В, 50-600Вт, R-тип	5TC8257	2 034
Диммер нажимной вкл/выкл 230В, 60-800Вт, 60-800ВА, R,C-тип	5TC8258	4 501
Диммер сенсорный с функцией памяти	5TC8232	2 844
Диммер сенсорный без функциии памяти	5TC8240	2 246
Потенциометр нажимной вкл/выкл 1-10В / 50mA для люминесцентных ламп	5TC8424	1 371
Регулятор частоты вращения вентилятора 0,1-2,6А	5TC8604	2 934
Механизмы датчиков движения		
Датчик движения релейная электрическая часть	5TC1500	2 782
Датчик движения симисторная электрическая часть	5TC1501	2 075
Комплектные датчики движения навесного исполнения		
Датчик движения reflex IP55,120 град., 1000Вт, титановобелый	5TC7210	2 770
Датчик движения reflex IP55,290 град., 2500Вт, титановобелый	5TC7212	4 174
Датчик движения reflex IP55,290 град., 2500Вт, титановобелый + ИК пульт	5TC7214	5 442
Основание датчика движения reflex IP55 для установки на внеш/внутр. углы	5TC7900	259
ИК пульуправления для датчика движения reflex IP55 (как запасная/дополнительная часть)	5TC7902	1 056

* Указана рекомендованная розничная цена в рублях, с НДС 18%

Наименование	Номер для заказа	Розничная цена, руб. *
Механизм жалюзийного выключателя		
Выключатель жалюзийный с электрической и механической блокировкой	5TA2154	618
Механизмы регуляторов температуры		
Регулятор температуры прямого обогрева пола	5TC9203	4 378
Механизмы телекоммуникационные		
Розетка антенная RF/TV проходная/оконечная	5TG2484	535
Розетка антенная RF/TV оконечная	5TG2485	417
Розетка телекоммуникационная UAE 2xRJ45 cat.3, 2x8-полюс	5TG2406	610
Розетка телекоммуникационная UAE 2xRJ45 cat.5, 2x8-полюс	5TG2407	925
Розетка для акустических колонок одинарная	5TG24672	651
Розетка для акустических колонок двойная	5TG24682	700
Суппорт m-system 1-местн. титановобелый (под рамки i-system)	5TG2008	171
Суппорт m-system 2-местн. титановобелый (под рамки i-system)	5TG2010	171
Модуль m-system розетка UAE, cat.3, титановобелый	5TG98741TW	242
Модуль m-system розетка UAE, cat.5, титановобелый	5TG98742TW	281
Модуль m-system зуммер 230В, 50/60Гц, 80дБ	5TG98758TW	374
Суппорт m-system 1-местн. алюминиевый металлик (под рамки i-system)	5TG2094	224
Суппорт m-system 2-местн. алюминиевый металлик (под рамки i-system)	5TG2095	224
Модуль m-system розетка UAE, cat.3, алюминиевый металлик	5TG98741AM	303
Модуль m-system розетка UAE, cat.5, алюминиевый металлик	5TG98742AM	347
Суппорт m-system 1-местн. черный металлик (под рамки i-system)	5TG2096	224
Суппорт m-system 2-местн. черный металлик (под рамки i-system)	5TG2097	224
Модуль m-system розетка UAE, cat.3, черный металлик	5TG98741CM	303
Модуль m-system розетка UAE, cat.5, черный металлик	5TG98742CM	347
Коробки для открытой установки механизмов		
Коробка для открытой установки 1-местная, огнестойкое основание	5TG2901	303
Коробка для открытой установки 2-местная, огнестойкое основание	5TG2902	524
Коробка для открытой установки 3-местная, огнестойкое основание	5TG2903	851

* Указана рекомендованная розничная цена в рублях, с НДС 18%

Клавиши, розетки, лицевые накладки исполнительных устройств

Наименование	Номер для заказа	Розничная цена, руб. *
Клавиша одинарная, титановобелый	5TG6201	51
Клавиша одинарная, черный металлик	5TG6221	234
Клавиша одинарная, алюминиевый металлик	5TG6241	234
Клавиша одинарная, электробелый	5TG6271	51
Клавиша двойная, титановобелый	5TG6205	65
Клавиша двойная, черный металлик	5TG6225	322
Клавиша двойная, алюминиевый металлик	5TG6245	322
Клавиша двойная, электробелый	5TG6275	65
Клавиша двойная с символами вверх/вниз, электробелый	5TG6214	234
Клавиша одинарная с окном, титановобелый	5TG6200	124
Клавиша одинарная с окном, черный металлик	5TG6220	265
Клавиша одинарная с окном, алюминиевый металлик	5TG6240	265
Клавиша одинарная с окном, электробелый	5TG6270	124
Клавиша двойная с окном, титановобелый	5TG6204	272
Клавиша двойная с окном, черный металлик	5TG6224	426
Клавиша двойная с окном, алюминиевый металлик	5TG6244	426
Клавиша двойная с окном, электробелый	5TG6274	272
Розетка SCHUKO 16А, 250В, титановобелый	5UB1511	119
Розетка SCHUKO с защитными шторками 16А, 250В, титановобелый	5UB1518	235
Розетка SCHUKO 16А, 250В, электробелый	5UB1551	119
Розетка SCHUKO с защитными шторками 16А, 250В, электробелый	5UB1558	235
Розетка SCHUKO 16А, 250В, черный металлик	5UB1921	310
Розетка SCHUKO 16А, 250В, алюминиевый металлик	5UB1931	310
Розетка SCHUKO с крышкой 16А, 250В, электробелый	5UB1907	340
Розетка SCHUKO с крышкой 16А, 250В, титановобелый	5UB1917	340
Розетка SCHUKO с крышкой 16А, 250В, черный металлик	5UB1927	507
Розетка SCHUKO с крышкой 16А, 250В, алюминивый металлик	5UB1937	507
Лицевая накладка кнопочного диммера, титановобелый	5TC8900	182
Лицевая накладка кнопочного диммера, электробелый	5TC8901	182
Лицевая накладка кнопочного диммера, алюминиевый металлик	5TC8902	458
Лицевая накладка кнопочного диммера, черный металлик	5TC8903	458
Лицевая накладка сенсорного диммера, титановобелый	5TG8353	380
Лицевая накладка сенсорного диммера, электробелый	5TG8354	380
Лицевая накладка сенсорного диммера, алюминиевый металлик	5TG8521	655
Лицевая накладка сенсорного диммера, черный металлик	5TG8523	655
Детектор датчика движения, 1,1м, титановобелый	5TC1503	2 066
Детектор датчика движения, 1,1м, алюминиевый металлик	5TC1507	2 238
Детектор датчика движения, 1,1м, черный металлик	5TC1512	2 238
Детектор датчика движения, 1,1м, электробелый	5TC1527	2 066
Детектор датчика движения “Комфорт”, 1,1м, титановобелый	5TC1505	3 331
Детектор датчика движения “Комфорт”, 1,1м, алюминиевый металлик	5TC1510	3 511
Детектор датчика движения “Комфорт”, 1,1м, черный металлик	5TC1514	3 511
Детектор датчика движения “Комфорт”, 1,1м, электробелый	5TC1530	3 331
Лицевая накладка регулятора температуры прямого обогрева пола, электробелый	5TC9224	287
Лицевая накладка регулятора температуры прямого обогрева пола, титановобелый	5TC9225	287

* Указана рекомендованная розничная цена в рублях, с НДС 18%

Наименование	Номер для заказа	Розничная цена, руб. *
Лицевая накладка регулятора температуры прямого обогрева пола, алюминиевый металлик	5TC9254	708
Лицевая накладка регулятора температуры прямого обогрева пола, черный металлик	5TC9255	708
Лицевая накладка антенной розетки RF/TV, титановобелый	5TG2561	139
Лицевая накладка антенной розетки RF/TV, электробелый	5TG2591	139
Лицевая накладка антенной розетки RF/TV, черный металлик	5TG1223	346
Лицевая накладка антенной розетки RF/TV, алюминиевый металлик	5TG1253	346
Лицевая накладка розетки UAE, электробелый	5TG2543	139
Лицевая накладка розетки UAE, титановобелый	5TG2545	139
Лицевая накладка розетки UAE, черный металлик	5TG1227	346
Лицевая накладка розетки UAE, алюминиевый металлик	5TG1257	346
Выключатель для гостиничных карточек, с подсветкой, титановобелый	5TG4820	1 301
Лицевая накладка к розетке для акустических колонок, титановобелый	5TG25632	139
Лицевая накладка к розетке для акустических колонок, электробелый	5TG25932	139
Лицевая накладка к розетке для акустических колонок, черный металлик	5TG12262	346
Лицевая накладка к розетке для акустических колонок, алюминиевый металлик	5TG12562	346

DELTA line

Наименование	Номер для заказа	Розничная цена, руб. *
Рамка 1-местная, титановобелый	5TG25510	29
Рамка 2-местная, титановобелый	5TG25520	37
Рамка 3-местная, титановобелый	5TG25530	77
Рамка 4-местная, титановобелый	5TG25540	112
Рамка 5-местная, титановобелый	5TG25550	223
Рамка 1-местная, электрообелый	5TG25810	29
Рамка 2-местная, электрообелый	5TG25820	37
Рамка 3-местная, электрообелый	5TG25830	77
Рамка 4-местная, электрообелый	5TG25840	112
Рамка 5-местная, электрообелый	5TG25850	223
Рамка 1-местная, алюминиевый металлик	5TG25513	174
Рамка 2-местная, алюминиевый металлик	5TG25523	279
Рамка 3-местная, алюминиевый металлик	5TG25533	471
Рамка 4-местная, алюминиевый металлик	5TG25543	716
Рамка 5-местная, алюминиевый металлик	5TG25553	1 048
Рамка 1-местная, черный металлик	5TG25516	174
Рамка 2-местная, черный металлик	5TG25526	279
Рамка 3-местная, черный металлик	5TG25536	471
Рамка 4-местная, черный металлик	5TG25546	716
Рамка 5-местная, черный металлик	5TG25556	1 048

* Указана рекомендованная розничная цена в рублях, с НДС 18%

DELTA vita

Наименование	Номер для заказа	Розничная цена, руб. *
Рамка 1-местная, титановобелый	5TG1141	146
Рамка 2-местная, титановобелый	5TG1142	234
Рамка 3-местная, титановобелый	5TG1143	395
Рамка 4-местная, титановобелый	5TG1144	601
Рамка 5-местная, титановобелый	5TG1145	876
Рамка 1-местная, черный металлик	5TG1151	220
Рамка 2-местная, черный металлик	5TG1152	351
Рамка 3-местная, черный металлик	5TG1153	593
Рамка 4-местная, черный металлик	5TG1154	900
Рамка 5-местная, черный металлик	5TG1155	1 318
Рамка 1-местная, алюминиевый металлик	5TG1161	220
Рамка 2-местная, алюминиевый металлик	5TG1162	351
Рамка 3-местная, алюминиевый металлик	5TG1163	593
Рамка 4-местная, алюминиевый металлик	5TG1164	900
Рамка 5-местная, алюминиевый металлик	5TG1165	1 318
Рамка 1-местная, золото	5TG1171	220
Рамка 2-местная, золото	5TG1172	351
Рамка 3-местная, золото	5TG1173	593
Рамка 4-местная, золото	5TG1174	900
Рамка 5-местная, золото	5TG1175	1 318
Вставка цветная, платина	5TG1177	119
Вставка цветная, титановобелый	5TG1178	43
Вставка цветная, золото	5TG1180	119
Вставка цветная, хром	5TG1181	119
Вставка цветная, зеленый	5TG1182	65
Вставка цветная, оранжевый	5TG1183	65
Вставка цветная, красный	5TG1184	65
Вставка цветная, синий	5TG1185	65
Вставка цветная, темнокрасный	5TG1186	65
Вставка цветная, темносиний	5TG1187	65

DELTA miro

Наименование	Номер для заказа	Розничная цена, руб. *
Рамка 1-местная, стекло	5TG1201	1 031
Рамка 2-местная, стекло	5TG1202	1 674
Рамка 3-местная, стекло	5TG1203	2 770
Рамка 4-местная, стекло	5TG1204	3 781
Рамка 5-местная, стекло	5TG1205	5 769
Рамка 1-местная, венге (дерево)	5TG11010	900
Рамка 2-местная, венге (дерево)	5TG11020	1 440
Рамка 3-местная, венге (дерево)	5TG11030	2 431
Рамка 4-местная, венге (дерево)	5TG11040	3 327
Рамка 1-местная, вишня (дерево)	5TG11011	769
Рамка 2-местная, вишня (дерево)	5TG11021	1 228
Рамка 3-местная, вишня (дерево)	5TG11031	2 075
Рамка 4-местная, вишня (дерево)	5TG11041	2 840
Рамка 1-местная, красный клен (дерево)	5TG11012	769
Рамка 2-местная, красный клен (дерево)	5TG11022	1 228
Рамка 3-местная, красный клен (дерево)	5TG11032	2 075
Рамка 4-местная, красный клен (дерево)	5TG11042	2 840
Рамка 1-местная, клен (дерево)	5TG11013	769
Рамка 2-местная, клен (дерево)	5TG11023	1 228
Рамка 3-местная, клен (дерево)	5TG11033	2 075
Рамка 4-местная, клен (дерево)	5TG11043	2 840
Рамка 1-местная, клен (дерево)	5TG11013	769
Рамка 2-местная, клен (дерево)	5TG11023	1 228
Рамка 3-местная, клен (дерево)	5TG11033	2 075
Рамка 4-местная, клен (дерево)	5TG11043	2 840
Рамка 1-местная, бук (дерево)	5TG11014	769
Рамка 2-местная, бук (дерево)	5TG11024	1 228
Рамка 3-местная, бук (дерево)	5TG11034	2 075
Рамка 4-местная, бук (дерево)	5TG11044	2 840
Рамка 1-местная, титановобелый	5TG11110	137
Рамка 2-местная, титановобелый	5TG11120	230

* Указана рекомендованная розничная цена в рублях, с НДС 18%

Наименование	Номер для заказа	Розничная цена, руб. *
Рамка 3-местная, титановобелый	5TG11130	367
Рамка 4-местная, титановобелый	5TG11140	593
Рамка 5-местная, титановобелый	5TG11150	847
Рамка 1-местная, алюминиевый металлик	5TG11111	191
Рамка 2-местная, алюминиевый металлик	5TG11121	304
Рамка 3-местная, алюминиевый металлик	5TG11131	540
Рамка 4-местная, алюминиевый металлик	5TG11141	786
Рамка 5-местная, алюминиевый металлик	5TG11151	1 150
Рамка 1-местная, черный металлик	5TG11112	191
Рамка 2-местная, черный металлик	5TG11122	304
Рамка 3-местная, черный металлик	5TG11132	540
Рамка 4-местная, черный металлик	5TG11142	786
Рамка 5-местная, черный металлик	5TG11152	1 150

DELTA style

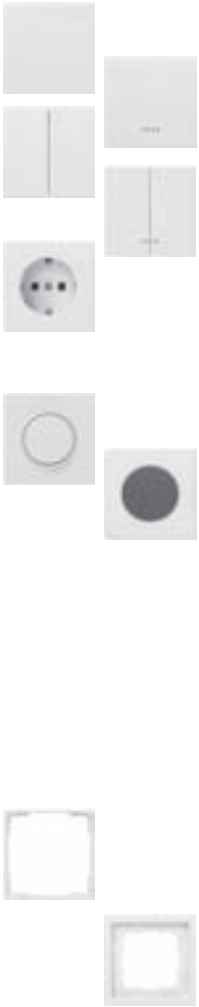

Наименование	Номер для заказа	Розничная цена, руб. *
Клавиша одинарная, титановобелый	5TG7141	119
Клавиша одинарная, черный базальт	5TG7181	223
Клавиша одинарная с окном, титановобелый	5TG7140	153
Клавиша одинарная с окном, черный базальт	5TG7180	255
Клавиша двойная, титановобелый	5TG7145	173
Клавиша двойная, черный базальт	5TG7185	318
Клавиша двойная с символами вверх/вниз, титановобелый	5TG7143	309
Клавиша двойная с окном, титановобелый	5TG7158	347
Клавиша двойная с окном, черный базальт	5TG7198	421
Розетка SCHUKO 16A, 250B, титановобелый	5UB1853	176
Розетка SCHUKO с защитными шторками 16A, 250B, титановобелый	5UB1855	237
Розетка SCHUKO 16A, 250B, черный базальт	5UB1863	299
Розетка SCHUKO с защитными шторками 16A, 250B, черный базальт	5UB1865	374
Лицевая накладка кнопочного диммера, титановобелый	5TC8912	336
Лицевая накладка кнопочного диммера, черный базальт	5TC8913	438
Лицевая накладка сенсорного диммера, титановобелый	5TG8511	563
Лицевая накладка сенсорного диммера, черный базальт	5TG8513	802
Лицевая накладка регулятора температуры прямого обогрева пола, электробелый	5TC9261	316
Лицевая накладка к розетке для акустических колонок, электробелый	5TG1342	255
Лицевая накладка к розетке для акустических колонок, черный базальт	5TG1382	331
Лицевая накладка антенной розетки RF/TV/SAT, титановобелый	5TG1338	255
Лицевая накладка антенной розетки RF/TV/SAT, черный базальт	5TG1378	331
Лицевая накладка розетки UAE, титановобелый	5TG1331	267
Лицевая накладка розетки UAE, черный базальт	5TG1371	347
Рамка промежуточная 68x68мм, для установки лицевых накладок 55x55мм, титановобелый	5TG1327	128
Рамка промежуточная 68x68мм, для установки лицевых накладок 55x55мм, черный базальт	5TG1367	167
Рамка 1-местная, титановобелый	5TG1321	100
Рамка 2-местная, титановобелый	5TG1322	173
Рамка 3-местная, титановобелый	5TG1323	286
Рамка 4-местная, титановобелый	5TG1324	435
Рамка 5-местная, титановобелый	5TG1325	544
Рамка 1-местная, черный базальт	5TG1361	167
Рамка 2-местная, черный базальт	5TG1362	267
Рамка 3-местная, черный базальт	5TG1363	454
Рамка 4-местная, черный базальт	5TG1364	687
Рамка 5-местная, черный базальт	5TG1365	998

* Указана рекомендованная розничная цена в рублях, с НДС 18%

Наименование	Номер для заказа	Розничная цена, руб. *
Натуральное дерево		
Клавиша одинарная, светлый дуб	5TG7641	446
Клавиша одинарная, темный дуб	5TG7651	446
Клавиша одинарная, вишня	5TG7672	511
Клавиша одинарная, красный клен	5TG7681	511
Клавиша одинарная, клен	5TG7686	511
Клавиша одинарная, бук	5TG7691	511
Клавиша одинарная с окном, светлый дуб	5TG7640	446
Клавиша одинарная с окном, темный дуб	5TG7650	446
Клавиша одинарная с окном, вишня	5TG7673	511
Клавиша одинарная с окном, красный клен	5TG7680	511
Клавиша одинарная с окном, клен	5TG7687	511
Клавиша одинарная с окном, бук	5TG7692	511
Клавиша двойная, светлый дуб	5TG7645	597
Клавиша двойная, темный дуб	5TG7655	597
Клавиша двойная, вишня	5TG7674	696
Клавиша двойная, красный клен	5TG7685	696
Клавиша двойная, клен	5TG7688	696
Клавиша двойная, бук	5TG7693	696
Розетка SCHUKO 16A, 250B, клен	5UB1613	651
Розетка SCHUKO с защитными шторками 16A, 250B, клен	5UB1614	843
Розетка SCHUKO 16A, 250B, светлый дуб	5UB1630	573
Розетка SCHUKO с защитными шторками 16A, 250B, светлый дуб	5UB1631	741
Розетка SCHUKO 16A, 250B, темный дуб	5UB1640	573
Розетка SCHUKO с защитными шторками 16A, 250B, темный дуб	5UB1641	741
Розетка SCHUKO 16A, 250B, красный клен	5UB1650	651
Розетка SCHUKO с защитными шторками 16A, 250B, красный клен	5UB1651	843
Розетка SCHUKO 16A, 250B, бук	5UB1663	651
Розетка SCHUKO с защитными шторками 16A, 250B, бук	5UB1664	843
Розетка SCHUKO 16A, 250B, вишня	5UB1673	651
Розетка SCHUKO с защитными шторками 16A, 250B, вишня	5UB1674	843
Лицевая накладка кнопочного диммера, светлый дуб	5TC8914	892
Лицевая накладка кнопочного диммера, темный дуб	5TC8915	892
Лицевая накладка кнопочного диммера, красный клен	5TC8916	1 011
Лицевая накладка кнопочного диммера, клен	5TC8917	1 011
Лицевая накладка кнопочного диммера, бук	5TC8918	1 011
Лицевая накладка кнопочного диммера, вишня	5TC8920	1 011
Лицевая накладка к розетке для акустических колонок, светлый дуб	5TG1607	630
Лицевая накладка к розетке для акустических колонок, темный дуб	5TG1617	630
Лицевая накладка к розетке для акустических колонок, красный клен	5TG1627	732
Лицевая накладка к розетке для акустических колонок, клен	5TG1657	732
Лицевая накладка к розетке для акустических колонок, вишня	5TG1677	732
Лицевая накладка к розетке для акустических колонок, бук	5TG1687	732
Лицевая накладка розетки UAE, светлый дуб	5TG1630	712
Лицевая накладка розетки UAE, темный дуб	5TG1631	712
Лицевая накладка розетки UAE, красный клен	5TG1632	822
Лицевая накладка розетки UAE, клен	5TG1633	822
Лицевая накладка розетки UAE, бук	5TG1634	822
Лицевая накладка розетки UAE, вишня	5TG1635	822
Лицевая накладка антенной розетки RF/TV, светлый дуб	5TG1605	520
Лицевая накладка антенной розетки RF/TV, темный дуб	5TG1615	520
Лицевая накладка антенной розетки RF/TV, красный клен	5TG1625	601
Лицевая накладка антенной розетки RF/TV, клен	5TG1655	601
Лицевая накладка антенной розетки RF/TV, вишня	5TG1675	601
Лицевая накладка антенной розетки RF/TV, бук	5TG1685	601
Рамка 1-местная, светлый дуб	5TG1601	400
Рамка 2-местная, светлый дуб	5TG1602	692
Рамка 3-местная, светлый дуб	5TG1603	1 101
Рамка 4-местная, светлый дуб	5TG1604	1 710
Рамка 1-местная, темный дуб	5TG1611	400

* Указана рекомендованная розничная цена в рублях, с НДС 18%

Наименование	Номер для заказа	Розничная цена, руб. *
Рамка 2-местная, темный дуб	5TG1612	692
Рамка 3-местная, темный дуб	5TG1613	1 101
Рамка 4-местная, темный дуб	5TG1614	1 710
Рамка 1-местная, красный клен	5TG1621	438
Рамка 2-местная, красный клен	5TG1622	757
Рамка 3-местная, красный клен	5TG1623	1 244
Рамка 4-местная, красный клен	5TG1624	1 923
Рамка 1-местная, клен	5TG1651	454
Рамка 2-местная, клен	5TG1652	757
Рамка 3-местная, клен	5TG1653	1 244
Рамка 4-местная, клен	5TG1654	1 923
Рамка 1-местная, вишня	5TG1671	447
Рамка 2-местная, вишня	5TG1672	757
Рамка 3-местная, вишня	5TG1673	1 244
Рамка 4-местная, вишня	5TG1674	1 923
Рамка 1-местная, бук	5TG1681	448
Рамка 2-местная, бук	5TG1682	757
Рамка 3-местная, бук	5TG1683	1 244
Рамка 4-местная, бук	5TG1684	1 923

* Указана рекомендованная розничная цена в рублях, с НДС 18%

Комплектные устройства для открытой установки

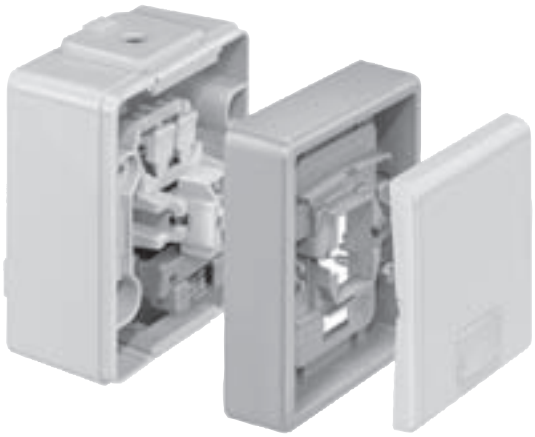

DELTA fläche IP44

Наименование	Номер для заказа	Розничная цена, руб. *
Выключатель одноклавишный навесной IP44, 10A 250В, для вкл/выкл света из двух мест	5TA4706	388
Выключатель одноклавишный навесной IP44 с контрольной лампой,10A 250В, для вкл/выкл света из двух мест	5TA4710	728
Розетка SCHUKO одноместная навесная IP44, 16A, 250В	5UB4711	309

DELTA area 20

Наименование	Номер для заказа	Розничная цена, руб. *
Выключатель двухклавишный навесной IP20, 10A 250В, титановобелый	5TA3255	417
Выключатель одноклавишный навесной IP20, 10A 250В, для вкл/выкл света из двух мест, титановобелый	5TA3256	305
Выключатель одноклавишный навесной IP20 перекрестный, 2 переключающих контакта, 10A 250В, титановобелый	5TA3257	540
Выключатель универсальный одноклавишный навесной IP20, с лампой подсветки и окном, 10A, 250В, для вкл/выкл света из двух мест, титановобелый	5TA3258	630
Розетка SCHUKO с защитными шторками одинарная навесная IP20, 16A, 250В, титановобелый	5UB3251	169
Розетка SCHUKO с защитными шторками двойная навесная IP20, 16A, 250В, титановобелый	5UB3252	299
Розетка SCHUKO с защитными шторками четырехпортовая навесная IP20, 16A, 250В, титановобелый	5UB3254	507

* Указана рекомендованная розничная цена в рублях, с НДС 18%

SIMBOX LC

Введение

Обзор

- Малые распределительные шкафы для аппаратуры модульного исполнения с монтажной глубиной 55 -70 мм
- Делительный шаг 1 TE ≙ 18 мм

Область применения

Малые распределительные шкафы предназначены для всех случаев применения при вторичном распределении или в качестве этажных щитков в электроустановках зданий. Благодаря их малой установочной глубине они могут быть использованы в жилых и функциональных зданиях, таких, например, как школы, предприятия и магазины, вблизи от соответствующих центров электрической нагрузки.

Конструкция

Исполнение

Шкафы, монтируемые под штукатурку, и навесного монтажа поставляются в одно-/ трехрядном исполнении;

Оснащение

Для оснащения применяются модульные электроустановочные аппараты, такие как автоматические выключатели и УЗО с монтажной глубиной 55 мм или 70 мм с креплением защелкиванием на DIN-рейку 35 мм x 7,5 мм в соответствии с DIN EN 60715.

Каждый ряд можно оснастить приборами шириной до 12 делительных шагов (модулей).

Технические данные

Номинальный ток	A	до 63
Номинальн. напряжениеAC	B	400
Степень защиты		IP40
Класс электробезопасности		2 (защитная изоляция)
Цвет		трафик — белый RAL 9016

Стандарты

Малые распределительные шкафы SIMBOX LC отвечают требованиям стандартов EN 60439-3 и МЭК 60439-3.

Исполнения

Шкафы SIMBOX LC поставляются в следующих исполнениях:
- 1-рядный для 4, 8, 12 модулей (TE)
- 2-рядный по 12 модулей (TE) в каждом
- 3-рядный по 12 модулей (TE) в каждом

Шкафы монтируемые под штукатурку и навесного монтажа

Обзор

- Соответствуют EN 60439-3 и МЭК 60439-3
- Степень защиты IP40
- Класс электробезопасности 2 (защитная изоляция)
- Расстояние между DIN-рейками — 150 мм в соответствии с DIN EN 60715
- Цвет трафик — белый RAL 9016

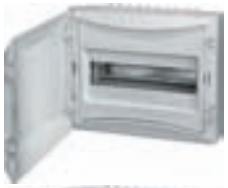

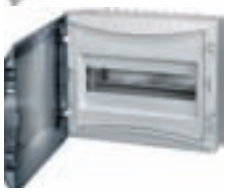

Шкафы, монтируемые под штукатурку, с дверью (в комплекте), без N-клеммы

Исполнение	Наружные размеры В x Ш	Размер ниши В x Ш x Г	Количество рядов x TE	N/PE клеммы	Номер для заказа	Розничная цена, руб. *
Белая дверь						
1-рядный	264 x 164	236 x 136 x 79	1 x 4	1 x 8GB2 081-3	8GB11112	507
1-рядный	264 x 236	236 x 136 x 79	1 x 8	2 x 8GB2 081-2	8GB11113	556
1-рядный	264 x 328	236 x 300 x 80	1 x 12	1 x 8GB2 081-0	8GB11111	737
2-рядный	434 x 328	405 x 300 x 80	2 x 12	1 x 8GB2 081-1	8GB11121	1 223
3-рядный	599 x 328	570 x 300 x 80	3 x 12	2 x 8GB2 081-0	8GB11131	1 870
Прозрачная тонированная дверь (дымчатый топаз)						
1-рядный	264 x 164	236 x 136 x 79	1 x 4	1 x 8GB2 081-3	8GB11212	314
1-рядный	264 x 236	236 x 136 x 79	1 x 8	2 x 8GB2 081-2	8GB11213	418
1-рядный	264 x 328	236 x 300 x 80	1 x 12	1 x 8GB2 081-0	8GB11211	543
2-рядный	434 x 328	405 x 300 x 80	2 x 12	1 x 8GB2 081-1	8GB11221	874
3-рядный	599 x 328	570 x 300 x 80	3 x 12	2 x 8GB2 081-0	8GB11231	1 223

Шкафы навесного монтажа с дверью (в комплекте), без N-клеммы

Белая дверь						
1-рядный	236 x 300	--	1 x 12	1 x 8GB2 081-0	8GB13111	769
2-рядный	405 x 300	--	2 x 12	1 x 8GB2 081-1	8GB13121	1 277
3-рядный	570 x 300	--	3 x 12	2 x 8GB2 081-0	8GB13131	1 980
Прозрачная тонированная дверь (дымчатый топаз)						
1-рядный	236 x 300	--	1 x 12	1 x 8GB2 081-0	8GB13211	664
2-рядный	405 x 300	--	2 x 12	1 x 8GB2 081-1	8GB13221	961
3-рядный	570 x 300	--	3 x 12	2 x 8GB2 081-0	8GB13231	1 396

Исполнение				Номер для заказа	Розничная цена, руб. *
Клеммник для нулевого и заземляющего проводника (клеммные колодки N/PE)					
2 x 16 мм2 и 10 x 4 мм^2				8GB20810	81
2 x 16 мм2 и 10 x 4 мм^2				8GB20811	99
1 x 16 мм2 и 6 x 4 мм^2				8GB20812	59
1 x 16 мм2 и 4 x 4 мм^2				8GB20813	49
Цилиндрический замок справа				8GB20820	614
Цилиндрический замок слева				8GB20821	614
Соединительный элемент для корпусов шкафов монтируемых под штукатурку				8GB20830	51
Полоса-заглушка на 14 мод., белая				8GB4683	86

* Указана рекомендованная розничная цена в рублях, с НДС 18%

Навесные и встраиваемые шкафы 8GK1 с комплектами быстрого монтажа (SMB)

Обзор

- Глубина шкафа 140 мм
- Класс электробезопасности 2 (защитная изоляция)
- Расстояние между рядами 125 мм с шиной N-/PE на каждую единицу типоразмера ширины шкафа
- Цвет RAL 9016 (трафик — белый)
- Шкафы навесного монтажа: степень защиты IP43
- Шкафы, монтируемые под штукатурку с декоративной рамкой: степень защиты IP31

- Корпус с дверью (в комплекте)[1] и откидной рычаг, который может быть заменен другой запорной системой
- Два 2-х компонентных фланца на единицу типоразмера ширины шкафа сверху и снизу

Примечание:

[1] Для шкафов, монтируемых под штукатурку, детали анкерной связи входят в объем поставки.

Область применения

Настенные распределительные шкафы ALPHA 160 - DIN применяются в тех случаях, когда малые распределительные шкафы уже не обеспечивают достаточно места для размещения оборудования и проведения электропроводки, например, в жилищном, гражданском и промышленном строительстве.
Выполненная в особо плоском виде конструкция с глубиной 140 мм дополняет серию монтажных распределительных устройств фирмы Сименс.
Распределительные шкафы и компоненты выполнены в виде модульной системы.
Шкафы выполнены по классу электробезопасности 2 (защитная изоляция). В стандартном исполнении предусмотрена степень защиты IP43 для навесных шкафов и IP31 для монтируемых под штукатурку.
Номинальный ток составляет 160 А.
Модульная система обеспечивает простоту планирования, проектирования, составления калькуляции, легкость осуществления заказа и проведения монтажа.

Шкаф (внутренние/наружные размеры)			Количество рядов / TE	Шкафы навесного монтажа (номер для заказа)	Розничная цена, руб. *	Шкафы монтируемые под штукатурку (номер для заказа)	Розничная цена, руб. *
высота мм	ширина мм						
для аппаратуры модульного исполнения, устанавливаемой на DIN-рейку							
450/500	250/300		3/36	8GK10521KK11	6 502	8GK10511KK11	6 589
	500/550		6/72	8GK10521KK21	10 403	8GK10511KK21	10 880
600/650	250/300		4/48	8GK10522KK11	7 239	8GK10512KK11	7 542
	500/550		8/96	8GK10522KK21	10 576	8GK10512KK21	11 053

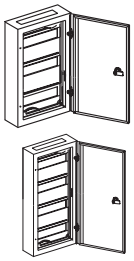

Наименование	Номер для заказа	Розничная цена, руб. *
аксессуары		
Запорная поворотная ручка для установки личинки замка	8GK95600KK06	2 332
Личинка замка системы E012 с ключом	8GK95600KK07	1 248
Фирменная табличка Siemens самоклеющаяся	8GD9084	454
Полоса-заглушка для 12 TE (1 TE = 18 мм)	8GK99100KK00	48
Шина N-/PE с 2 x 29 зажимами по 16 мм^2, длина 250 мм	8GK99100KK10	511

* Указана рекомендованная розничная цена в рублях, с НДС 18%

Пустые шкафы (поставка в плоской упаковке - Flat Pack)

Навесные шкафы 8GK1

Преимущества

- Flat Pack: отдельные части шкафа для самостоятельной сборки, комплекты быстрого монтажа во всю высоту шкафа (SMB) и монтажные комплекты устанавливаются непосредственно на платформу (заднюю стенку шкафа)
- Глубина шкафа 210 мм
- Степень защиты IP43
- Класс электробезопасности 1 (защитный провод) и класс электробезопасности 2 (защитная изоляция)
- Цвет RAL 9016 (трафик — белый)
- Несмонтированный корпус с незакрепленной дверью, входящей в объем поставки1), и откидным рычагом, который может быть заменен другой запорной системой
- Фланцы:
  со стороны ввода снизу 1 однокомпонентный фланец,
  со стороны вывода сверху 1 двухкомпонентный фланец
  на каждую единицу типоразмера ширины шкафа 12 TE (250 мм)

Область применения

Настенные распределительные шкафы ALPHA 400 - DIN применяются в тех случаях, когда шкафы ALPHA 160 - DIN уже не обеспечивают достаточно места для размещения оборудования и проведения электропроводки, например, в жилищном, гражданском и промышленном строительстве.

Исполнение с глубиной 210 мм дополняет серию монтажных распределительных устройств фирмы Сименс.

Распределительные шкафы и компоненты выполнены в виде модульной системы.

Таким образом, из небольшого числа стандартных компонентов получаются самые разносторонние и индивидуальные возможности установки и комплектации для каждого проекта.

Номинальный ток составляет 400 А.

Модульная система обеспечивает простоту планирования, проектирования, составления калькуляции, легкость осуществления заказа и проведения монтажа.

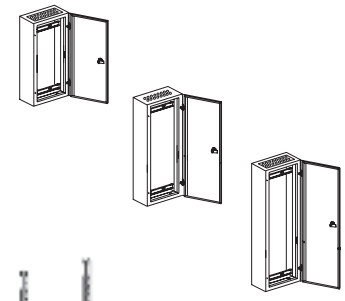

Шкаф (внутренние /наружные размеры)			класс электробезопасности 2 (номер для заказа)	Розничная цена, руб. *
высота мм	*ширина мм*			
600/650	250/300		8GK11122KK12	5 239
	500/550		8GK11122KK22	6 406
750/800	250/300		8GK11123KK12	5 715
	500/550		8GK11123KK22	6 661
900/950	250/300		8GK11124KK12	5 637
	500/550		8GK11124KK22	6 818

Аксессуары

Наименование				Номер для заказа	Розничная цена, руб. *
Вертикальные траверсы					
высота 600 мм				8GK48514KK00	274
высота 750 мм				8GK48515KK00	313
высота 900 мм				8GK48516KK00	339
Монтажные комплекты с DIN-рейками для аппаратуры модульного исполнения					
высота, мм	**ширина, мм**	**Количество рядов / TE**	**-**	**Номер для заказа**	**Розничная цена, руб. ***
150	250	1/12	Расстояние между DIN-рейками 150 мм	8GK43511KK12	932
300	250	2/24		8GK43512KK12	1 261
450	250	3/36		8GK43513KK12	1 738
600	250	4/48		8GK43514KK12	2 336
Монтажный комплект с DIN-рейками для наборных клемм, горизонтальный					
150	250	1/12		8GK44011KK12	867
Монтажные комплекты для незадействованных модулей					
150	250			8GK45011KK12	698
300	250			8GK45012KK12	819
Монтажные комплекты с монтажными панелями					
300	250			8GK44512KK12	1 886
450	250			8GK44513KK12	2 423
600	250			8GK44514KK12	2 869

* Указана рекомендованная розничная цена в рублях, с НДС 18%

высота, мм	ширина, мм	Количество рядов / TE	-	Номер для заказа	Розничная цена, руб. *
Монтажные комплекты для силовых выключателей SENTRON VL/VF					
450	250	1 x VL160, 1 x VL250		8GK47013KK12	3 112
600	250	1 x VL400		8GK47024KK12	3 637
Монтажная панель во всю высоту шкафа					
600	250	для монтажа на вертикальные траверсы		8GK95314KK10	1 010
Держатель сборных шин 5-ти полюсный расстояние между шинами 60 мм					
450	для медных сборных шин 12 x 5 (10) мм, 20 x 5 (10) мм, 30 x 5 (10) мм			8GK96710KK00	1 084
Медные сборные шины					
	250	поперечное сечение 12 x 5 мм, сила тока 250 А		8GK97310KK10	163
	500			8GK97310KK20	331
	250	поперечное сечение 20 x 5 мм, сила тока 320 А		8GK97330KK10	273
	500			8GK97330KK20	555
	250	поперечное сечение 30 x 5 мм, сила тока 450 А		8GK97350KK10	455
	500			8GK97350KK20	828
Запорная поворотная ручка для установки личинки замка				8GK95600KK06	2 332
Личинка замка системы E012 с ключом				8GK95600KK07	1 248
Фирменная табличка Siemens самоклеющаяся				8GD9084	454
Полоса-заглушка для 12 TE (1 TE = 18 мм)				8GK99100KK00	48
Шина N-/PE с 2 x 29 зажимами по 16 мм^2, длина 250 мм				8GK99100KK10	511

Для заметок

SIEMENS

Полный перечень продуктов электроустановочной техники смотрите в каталогах Siemens:

- ALPHA A1 (Распределительные шкафы и клеммы)
- BETA B1 (Аппаратура модульного исполнения)
- BETA B1T (Техническая информация по модульной аппаратуре)
- DELTA D1 (Выключатели и розетки)

http://www.automation-drives.ru/et/catalogs/

ООО "Сименс" Россия
Департамент "Техника автоматизации и приводы"
115114, Москва, ул. Летниковская, 11/10, стр.2
тел.: +7 (495) 737-2387, 737-2294, 737-1420, 223-3774
факс: +7 (495) 737-2306
www.siemens.ru/ad/et
www.siemens.ru/homeinstall